Código artículo 86.SD06.3323.03

1- Faire un trou pour le passage de câble d'alimentation

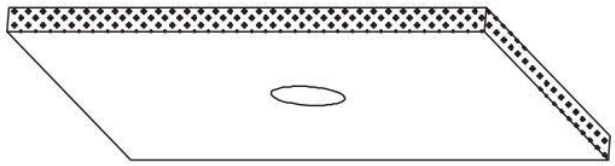

2-

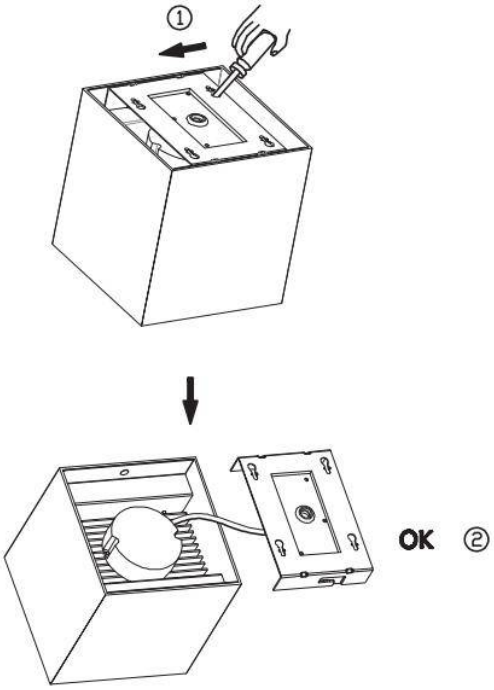

3-

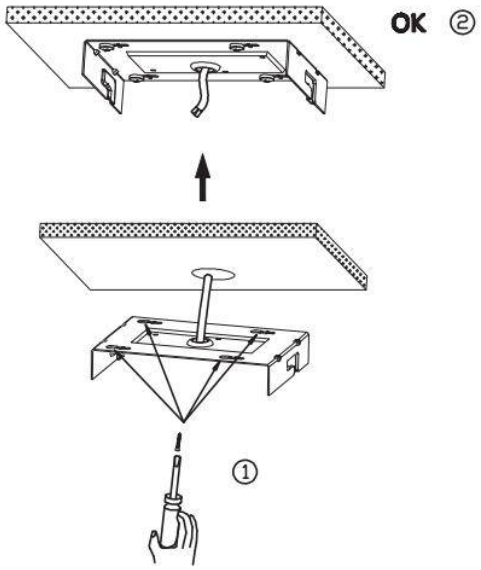

4-

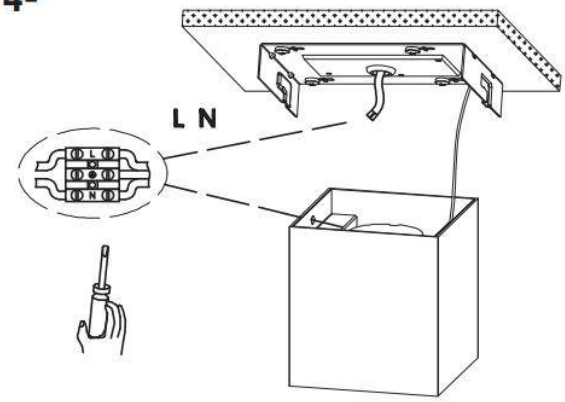
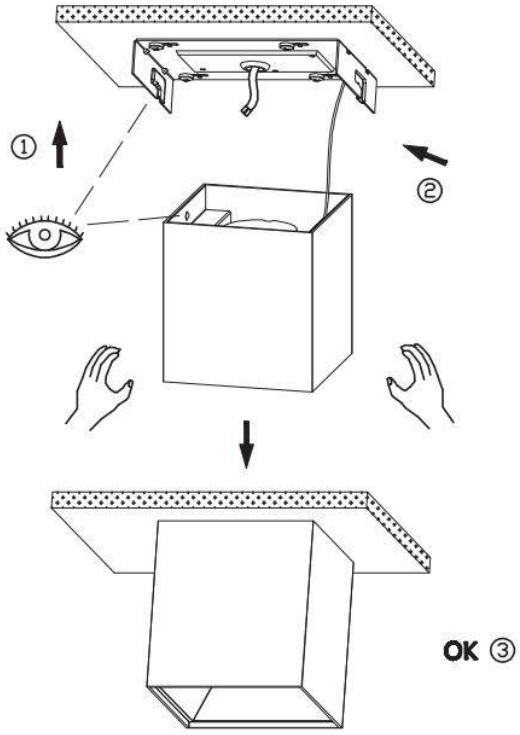
5-